数 量 計 算 総 括 表

令和5年災 第 341-22号

工 種 ・ 種 別	細　　別	規　　格	数　量	単位	摘　　要
【土工】					1工区＋2工区
	掘削	土砂	413	m3	248.0+165.0
	掘削	岩		m3	
	盛土	流用土	110	m3	33.0+77.0
	床堀	土砂	219	m3	105.0+114.0
	床堀	岩		m3	
	埋戻	流用土	82	m3	39.0+43.0
残土処理工	残土等処分	土砂	419	m3	413.0+219.0-(110.0+82.0)/0.9
	残土等処分	岩		m3	

数 量 計 算 総 括 表

令和5年災 第 341-22号

工 種 ・ 種 別	細　　別	規　　格	数　量	単位	摘　　要
【ｺﾝｸﾘｰﾄﾌﾞﾛｯｸ積】					
基礎コンクリート	ｺﾝｸﾘｰﾄ	現場打，18-8-40	13.2	m3	6.2+7.0
	型枠		57.6	m2	27.1+30.5
	均しｺﾝｸﾘｰﾄ	18-8-25	9.9	m3	4.7+5.2
	均し型枠		31.9	m2	15.0+16.9
埋戻コンクリート	ｺﾝｸﾘｰﾄ	現場打，18-8-40		m3	
小口止ｺﾝｸﾘｰﾄ	ｺﾝｸﾘｰﾄ	現場打，18-8-40	5.1	m3	4.0+1.1
	型枠		41.4	m2	33.0+8.4
ｺﾝｸﾘｰﾄﾌﾞﾛｯｸ積	ｺﾝｸﾘｰﾄﾌﾞﾛｯｸ積	裏ｺﾝなし	544.9	m2	255.0+289.9
	裏込材	RC-40	279.8	m3	131.0+148.8
天端止ｺﾝｸﾘｰﾄ	ｺﾝｸﾘｰﾄ	現場打，18-8-40	11.7	m3	5.5+6.2
	型枠		35.6	m2	17.0+18.6
雑工					
基礎ｺﾝｸﾘｰﾄ	ｺﾝｸﾘｰﾄ	現場打，18-8-40		m3	
	型枠			m2	
	均しｺﾝｸﾘｰﾄ	18-8-25		m3	
	均し型枠			m2	
埋戻コンクリート	ｺﾝｸﾘｰﾄ	現場打，18-8-40		m3	
ｺﾝｸﾘｰﾄﾌﾞﾛｯｸ積	ｺﾝｸﾘｰﾄﾌﾞﾛｯｸ積	裏ｺﾝなし		m2	
	裏込材	RC-40		m3	
練石積		裏ｺﾝなし	14.5	m2	8.2+6.3

数 量 計 算 総 括 表

令和5年災 第 341-22号

工 種 ・ 種 別	細　　別	規　　格	数　量	単位	摘　　要
【構造物撤去工】					
構造物取壊工	取壊ｺﾝｸﾘｰﾄ	無筋	11.1	m3	9.8+1.3
	殻処分	ｺﾝｸﾘｰﾄ殻（無筋）	11.1	m3	9.8+1.3
【仮設工】					
仮締切交	仮締切交		197	m	197.00
	大型土のう	1100×1100×1080	116	袋	116.00
	高密度ﾎﾟﾘｴﾁﾚﾝ管	φ400		m	
	締切排水工		1	箇所	1.00
沈砂池工			2	箇所	2.00
	大型土のう	1100×1100×1080	8	袋	8.00
	不織布	ヤシ繊維系	4	m2	4.40
【工事用道路】					
重機搬入路	盛土		12	m3	11.70
	大型土のう	1100×1100×1080	6	袋	6.00

数 量 計 算 総 括 表

令和5年災 第 341-22号-1

工 種 ・ 種 別	細　　別	規　　格	数　量	単位	摘　　要
【土工】					右岸+左岸
	掘削	土砂	248	m3	223.7+24.1
	掘削	岩		m3	
	盛土	流用土	33	m3	26.9+6.3
	床堀	土砂	105	m3	85.4+19.7
	床堀	岩		m3	
	埋戻	流用土	39	m3	31.50+7.7
残土処理工	残土等処分	土砂	273	m3	248.0+105.0-(33.0+39.0)/0.9
	残土等処分	岩		m3	

数 量 計 算 総 括 表

令和5年災 第 341-22号-1

工 種 ・ 種 別	細 別	規 格	数 量	単位	摘 要
【ｺﾝｸﾘｰﾄﾌﾞﾛｯｸ積】					
基礎コンクリート	ｺﾝｸﾘｰﾄ	現場打，18-8-40	6.2	m3	6.19
	型枠		27.1	m2	27.05
	均しｺﾝｸﾘｰﾄ	18-8-25	4.7	m3	4.69
	均し型枠		15	m2	15.26
埋戻コンクリート	ｺﾝｸﾘｰﾄ	現場打，18-8-40		m3	
小口止ｺﾝｸﾘｰﾄ	ｺﾝｸﾘｰﾄ	現場打，18-8-40	4	m3	4.17
	型枠		33	m2	33.06
ｺﾝｸﾘｰﾄﾌﾞﾛｯｸ積	ｺﾝｸﾘｰﾄﾌﾞﾛｯｸ積	裏ｺﾝなし	255	m2	255.01
	裏込材	RC-40	131	m3	130.80
天端止ｺﾝｸﾘｰﾄ	ｺﾝｸﾘｰﾄ	現場打，18-8-40	5.5	m3	5.53
	型枠		17	m2	16.68
雑工					
基礎ｺﾝｸﾘｰﾄ	ｺﾝｸﾘｰﾄ	現場打，18-8-40		m3	
	型枠			m2	
	均しｺﾝｸﾘｰﾄ	18-8-25		m3	
	均し型枠			m2	
埋戻コンクリート	ｺﾝｸﾘｰﾄ	現場打，18-8-40		m3	
ｺﾝｸﾘｰﾄﾌﾞﾛｯｸ積	ｺﾝｸﾘｰﾄﾌﾞﾛｯｸ積	裏ｺﾝなし		m2	
	裏込材	RC-40		m3	
練石積		裏ｺﾝなし	8.2	m2	8.24

数 量 計 算 総 括 表

令和5年災 第 341-22号-1

工 種 ・ 種 別	細　　別	規　　格	数　量	単位	摘　　要
【構造物撤去工】					
構造物取壊工	取壊ｺﾝｸﾘｰﾄ	無筋	9.8	m3	9.75
	殻処分	ｺﾝｸﾘｰﾄ殻（無筋）	9.8	m3	9.75
【仮設工】					
仮締切交	仮締切交		197	m	197.00
	大型土のう	1100×1100×1080	116	袋	116.00
	高密度ﾎﾟﾘｴﾁﾚﾝ管	φ400		m	
	締切排水工		1	箇所	1.00
沈砂池工			2	箇所	2.00
	大型土のう	1100×1100×1080	8	袋	8.00
	不織布	ヤシ繊維系	4.4	m2	4.40
【工事用道路】					
重機搬入路	盛土		11.7	m3	11.70
	大型土のう	1100×1100×1080	6	袋	6.00

数 量 計 算 書

令和5年災 第 341-22号-1(右岸)

測 点	距 離	掘 削 (土 砂)			床 掘 (土 砂)			掘 削 (岩)			床 掘 (岩)		
		断 面	平均断面	数 量	断 面	平均断面	数 量	断 面	平均断面	数 量	断 面	平均断面	数 量
NO.0													
+0.00	0.00	6.0	3.00	0.0	1.4	0.70	0.0	0.0	0.00	0.0	0.0	0.00	0.0
+10.00	10.00	4.0	5.00	50.0	1.4	1.40	14.0	0.0	0.00	0.0	0.0	0.00	0.0
NO.1													
+0.00	10.00	5.0	4.50	45.0	1.4	1.40	14.0	0.0	0.00	0.0	0.0	0.00	0.0
+10.00	10.00	4.4	4.70	47.0	1.4	1.40	14.0	0.0	0.00	0.0	0.0	0.00	0.0
NO.2													
+0.00	10.00	2.9	3.65	36.5	1.3	1.35	13.5	0.0	0.00	0.0	0.0	0.00	0.0
NO.3													
+0.00	20.00	1.0	1.95	39.0	1.3	1.30	26.0	0.0	0.00	0.0	0.0	0.00	0.0
+3.00	3.00	3.1	2.05	6.2	1.3	1.30	3.9	0.0	0.00	0.0	0.0	0.00	0.0
合 計	63.00			223.7			85.4			0.0			0.0

数 量 計 算 書

令和5年災 第 341-22号-1(右岸)

測 点	距 離	盛 土			埋 戻								
		断 面	平均断面	数 量	断 面	平均断面	数 量	断 面	平均断面	数 量	断 面	平均断面	数 量
NO.0													
+0.00	0.00	0.0	0.00	0.0	0.5	0.25	0.0						
+10.00	10.00	1.0	0.50	5.0	0.5	0.50	5.0						
NO.1													
+0.00	10.00	0.6	0.80	8.0	0.5	0.50	5.0						
+10.00	10.00	0.7	0.65	6.5	0.5	0.50	5.0						
NO.2													
+0.00	10.00	0.0	0.35	3.5	0.5	0.50	5.0						
NO.3													
+0.00	20.00	0.3	0.15	3.0	0.5	0.50	10.0						
+3.00	3.00	0.3	0.30	0.9	0.5	0.50	1.5						
小 計	63.00			26.9			31.5			0.0			0.0

数 量 計 算 書

令和5年災 第 341-22号-1(右岸)

測 点	距 離	埋 戻 コ ン ク リ ー ト			取 壊 コ ン ク リ ー ト			裏 込 め 材					
		断 面	平均断面	数 量	断 面	平均断面	数 量	断 面	平均断面	数 量	断 面	平均断面	数 量
NO.0													
+0.00	0.00	0.00	0.000	0.00	0.00	0.000	0.00	1.95	0.975	0.00			
+10.00	10.00	0.00	0.000	0.00	0.00	0.000	0.00	1.95	1.950	19.50			
NO.1													
+0.00	10.00	0.00	0.000	0.00	0.00	0.000	0.00	1.95	1.950	19.50			
+10.00	10.00	0.00	0.000	0.00	0.00	0.000	0.00	1.95	1.950	19.50			
NO.2													
+0.00	10.00	0.00	0.000	0.00	0.00	0.000	0.00	1.48	1.715	17.20			
NO.3													
+0.00	20.00	0.00	0.000	0.00	0.00	0.000	0.00	1.48	1.480	29.60			
+3.00	3.00	0.00	0.000	0.00	0.00	0.000	0.00	1.48	1.480	4.40			
合 計	63.00			0.00			0.00			109.70			0.00

数 量 計 算 書

令和5年災 第 341-22号-1(左岸)

測 点	距 離	掘 削 (土 砂)			床 掘 (土 砂)			掘 削 (岩)			床 掘 (岩)		
		断 面	平均断面	数 量	断 面	平均断面	数 量	断 面	平均断面	数 量	断 面	平均断面	数 量
NO.2													
+7.00	0.00	1.0	0.50	0.0	1.2	0.60	0.0	0.0	0.00	0.0	0.0	0.00	0.0
+11.00	4.50	1.5	1.25	5.6	1.2	1.20	5.4	0.0	0.00	0.0	0.0	0.00	0.0
+15.00	4.50	1.3	1.40	6.3	1.2	1.20	5.4	0.0	0.00	0.0	0.0	0.00	0.0
NO.2													
+18.70	0.00	2.6	1.95	0.0	1.3	1.25	0.0	0.0	0.00	0.0	0.0	0.00	0.0
NO.3													
+0.30	1.60	1.8	2.20	3.5	1.3	1.30	2.1	0.0	0.00	0.0	0.0	0.00	0.0
+3.00	2.70	1.8	1.80	4.9	1.3	1.30	3.5	0.0	0.00	0.0	0.0	0.00	0.0
+5.55	2.50	1.2	1.50	3.8	1.3	1.30	3.3	0.0	0.00	0.0	0.0	0.00	0.0
合 計	15.80			24.1			19.7			0.0			0.0

数 量 計 算 書

令和5年災 第 341-22号-1(左岸)

測 点	距 離	盛 土			埋 戻								
		断 面	平均断面	数 量	断 面	平均断面	数 量	断 面	平均断面	数 量	断 面	平均断面	数 量
NO.2													
+7.00	0.00	0.1	0.05	0.0	0.4	0.20	0.0						
+11.00	4.50	0.1	0.10	0.5	0.4	0.40	1.8						
+15.00	4.50	0.4	0.25	1.1	1.0	0.70	3.2						
NO.2													
+18.70	0.00	0.0	0.20	0.0	0.4	0.70	0.0						
NO.3													
+0.30	1.60	0.0	0.00	0.0	0.4	0.40	0.6						
+3.00	2.70	1.3	0.65	1.8	0.4	0.40	1.1						
+5.55	2.50	1.0	1.15	2.9	0.4	0.40	1.0						
小 計	15.80			6.3			7.7			0.0			0.0

数 量 計 算 書

令和5年災 第 341-22号-1(左岸)

測 点	距 離	埋 戻 コ ン ク リ ー ト			取 壊 コ ン ク リ ー ト			裏 込 め 材					
		断 面	平均断面	数 量	断 面	平均断面	数 量	断 面	平均断面	数 量	断 面	平均断面	数 量
NO.2													
+7.00	0.00	0.00	0.000	0.00	0.00	0.000	0.00	1.23	0.615	0.00			
+11.00	4.50	0.00	0.000	0.00	0.00	0.000	0.00	1.23	1.230	5.50			
+15.00	4.50	0.00	0.000	0.00	1.00	0.500	2.30	1.23	1.230	5.50			
NO.2													
+18.70	0.00	0.00	0.000	0.00	0.70	0.850	0.00	1.48	1.355	0.00			
NO.3													
+0.30	1.60	0.00	0.000	0.00	0.70	0.700	1.10	1.48	1.480	2.40			
+3.00	2.70	0.00	0.000	0.00	0.00	0.350	0.90	1.48	1.480	4.00			
+5.55	2.50	0.00	0.000	0.00	0.00	0.000	0.00	1.48	1.480	3.70			
合 計	15.80			0.00			4.30			21.10			0.00

数　量　集　計　表

令和5年災　第 341-22号-1

細　別	規　格	算　式	数　量	単位
【ｺﾝｸﾘｰﾄﾌﾞﾛｯｸ積】				
基礎ｺﾝｸﾘｰﾄ		構造物数量計算書 NO.1 より		
ｺﾝｸﾘｰﾄ	現場打，18-8-40	5.12+1.07	6.19	m3
型枠		22.46+4.59	27.05	m2
均しｺﾝｸﾘｰﾄ	現場打，18-8-25	3.81+0.88	4.69	m3
均し型枠		12.48+2.78	15.26	m2
埋戻コンクリート	現場打，18-8-40	平均断面計算書　NO.3より		m3
小口止ｺﾝｸﾘｰﾄ		図面より		
ｺﾝｸﾘｰﾄ	現場打，18-8-40	1.07+0.84+1.43+0.83	4.17	m3
型枠		8.44+6.68+11.34+6.60	33.06	m2
ｺﾝｸﾘｰﾄﾌﾞﾛｯｸ積		図面より		
ｺﾝｸﾘｰﾄﾌﾞﾛｯｸ積	裏ｺﾝなし	216.29+38.72	255.01	m2
裏込材	RC-40	平均断面計算書　NO.3より 109.70+21.10	130.80	m3
天端ｺﾝｸﾘｰﾄ		構造物数量計算書 NO.2 より		
ｺﾝｸﾘｰﾄ	現場打，18-8-40	4.56+0.97	5.53	m3
型枠		13.73+2.95	16.68	m2
雑工		図面より		
基礎ｺﾝｸﾘｰﾄ	現場打，18-8-40			m3
型枠				m2
均しｺﾝｸﾘｰﾄ	18-8-25			m3
均し型枠				m2
ｺﾝｸﾘｰﾄﾌﾞﾛｯｸ積	裏ｺﾝなし			m2
裏込材	RC-40			m3
練石積	裏ｺﾝなし	4.55+3.69	8.24	m2
埋戻コンクリート	現場打，18-8-40			m3

数　量　集　計　表

令和5年災　第 341-22号-1

工 種 ・ 種 別	細　別	算　式	数 量	単位
【構造物撤去工】		数量計算書 NO.2 + 構造物数量計算書 NO.9 より		
取壊ｺﾝｸﾘｰﾄ	無筋	0.00+4.30+5.45	9.75	m3
殻処分	ｺﾝｸﾘｰﾄ殻(無筋)	9.75	9.75	m3
【仮設工】		図面より ※1工区に合算		
仮締切工		197.00	197.0	m
大型土のう	1100×1100×1080	116	116	袋
高密度ﾎﾟﾘｴﾁﾚﾝ管				m
締切排水工		1	1	箇所
沈砂池工		2	2	箇所
大型土のう	1100×1100×1080	8	8	袋
不織布	ヤシ繊維系	4.40	4.4	m2
【工事用道路】				
重機搬入路 盛土		11.65	11.7	m3
大型土のう	1100×1100×1080	6	6	袋

構造物数量計算書	工　種	基礎コンクリート 右岸	No.1

形 状

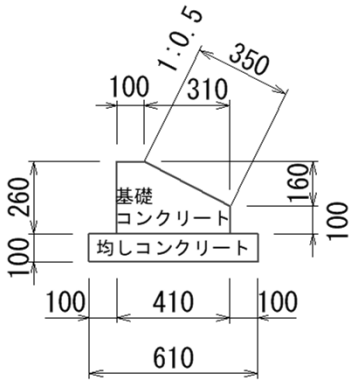

基礎コンクリート　　10.0m当り数量

名　称	規　格	単位	数　量
コンクリート	18-8-40	m3	0.82
型　枠		m2	3.60
均しコンクリート	18-8-25	m3	0.61
均し型枠		m2	2.00

測　　点	数 量	摘 要	測　　点	数 量	摘 要
NO.0 ～ NO.1+16.00	35.70	右岸	～		
NO.1+16.00 ～ NO.3+3.00	26.70	右岸	～		
～			～		
～			～		
～			～		
小 計	62.40		小 計		
			合 計	62.40	m

数 量 計 算 書

種　別	算　　式	10.0m当り数量	延　長	数　量	摘　要
コンクリート	{1/2(0.26+0.10)×0.31+0.26×0.10}×10.00	0.82	62.40	5.12	m3
型 枠	(0.26+0.10)×10.00	3.60	62.40	22.46	m2
均しコンクリート	0.61×0.10×10.00	0.61	62.40	3.81	m3
均し型枠	(0.10+0.10)×10.00	2.00	62.40	12.48	m2

構造物数量計算書	工　種	基礎コンクリート 左岸	No.1

形 状

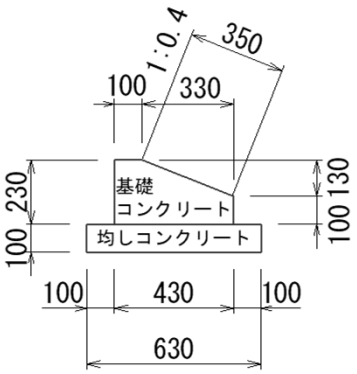

基礎コンクリート　　10.0m当り数量

名　称	規　格	単位	数　量
コンクリート	18-8-40	m3	0.77
型　枠		m2	3.30
均しコンクリート	18-8-25	m3	0.63
均し型枠		m2	2.00

測　　点	数 量	摘 要	測　　点	数 量	摘 要
NO.2+7.00 ～ NO.2+15.00	7.40	左岸	～		
NO.2+18.70 ～ NO.3+5.50	6.50	左岸	～		
～			～		
～			～		
～			～		
小 計	13.90		小 計		
			合 計	13.90	m

数 量 計 算 書

種　別	算　　式	10.0m当り数量	延　長	数　量	摘　要
コンクリート	{1/2(0.23+0.10)×0.33+0.23×0.10}×10.00	0.77	13.90	1.07	m3
型 枠	(0.23+0.10)×10.00	3.30	13.90	4.59	m2
均しコンクリート	0.63×0.10×10.00	0.63	13.90	0.88	m3
均し型枠	(0.10+0.10)×10.00	2.00	13.90	2.78	m2

構造物数量計算書	工　種	天端コンクリート 右岸	No.2

形 状

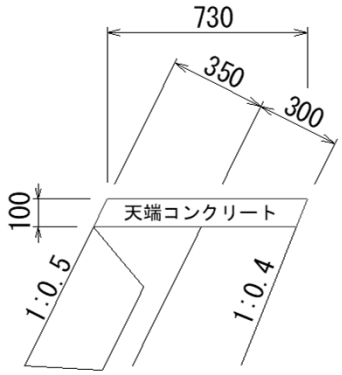

天端コンクリート　　10.0m当り数量

名　称	規　格	単位	数　量
コンクリート	18-8-25	m3	0.73
型　枠		m2	2.20

測　　点	数　量	摘　要	測　　点	数　量	摘　要
NO.0 ～ NO.1+16.00	35.70	右岸	～		
NO.1+16.00 ～ NO.3+3.00	26.70	右岸	～		
～			～		
～			～		
～			～		
小 計	62.40		小 計		
			合 計	62.40	m

数 量 計 算 書

種　別	算　　式	10.0m当り数量	延　長	数　量	摘　要
コンクリート	0.730×0.10×10.00	0.73	62.40	4.56	m3
型枠	(0.10×1.118+0.10×1.077)×10.00	2.20	62.40	13.73	m2

構造物数量計算書	工　種	天端コンクリート 左岸	No.2

形 状

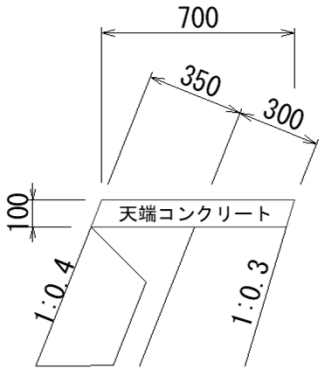

天端コンクリート　　10.0m当り数量

名　称	規　格	単位	数　量
コンクリート	18-8-25	m3	0.70
型　枠		m2	2.12

測　　点	数　量	摘　要	測　　点	数　量	摘　要
NO.2+7.00 ～ NO.2+15.00	7.40	左岸	～		
NO.2+18.70 ～ NO.3+5.50	6.50	左岸	～		
～			～		
～			～		
～			～		
小 計	13.90		小 計		
			合 計	13.90	m

数 量 計 算 書

種　別	算　　式	10.0m当り数量	延　長	数　量	摘　要
コンクリート	0.700×0.10×10.00	0.70	13.90	0.97	m3
型枠	(0.10×1.077+0.10×1.044)×10.00	2.12	13.90	2.95	m2

形　状

写真帳より

① ((0.50＋0.60)×1/2×5.70＋(0.60＋0.90)×1/2×5.30)×(0.20＋0.50)×1/2

= 2.49

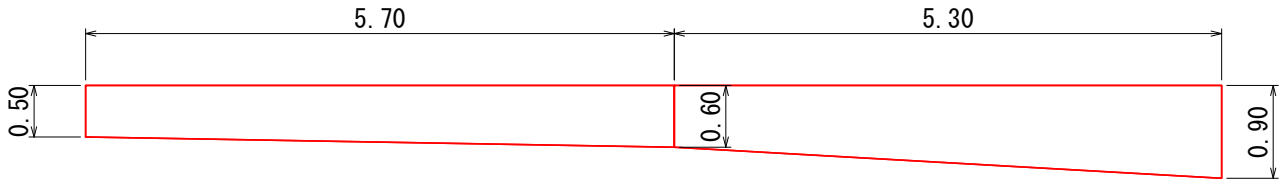

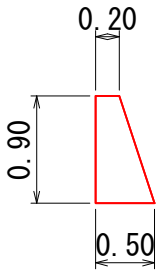

② 0.90×9.40×((0.20＋0.50)×1/2)

= 2.96

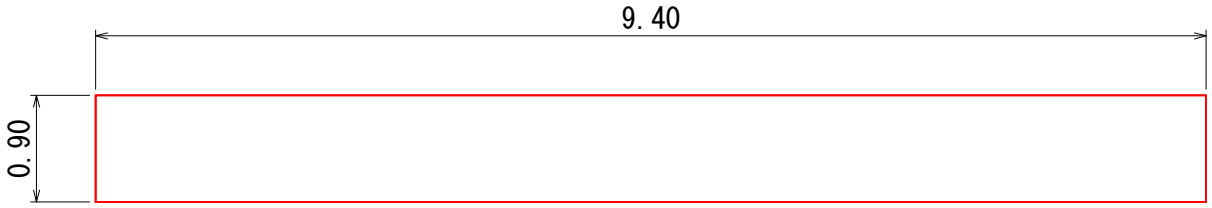

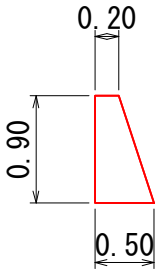

合計 5.45

数 量 計 算 総 括 表

令和5年災 第 341-22号-2

工 種 ・ 種 別	細　　別	規　　格	数　量	単位	摘　　要
【土工】					
	掘削	土砂	165	m3	165.3
	掘削	岩		m3	
	盛土	流用土	77	m3	77.3
	床堀	土砂	114	m3	114.0
	床堀	岩		m3	
	埋戻	流用土	43	m3	42.5
残土処理工	残土等処分	土砂	146	m3	165.0+114.0-(77.0+43.0)/0.9
	残土等処分	岩		m3	

数 量 計 算 総 括 表

令和5年災 第 341-22号-2

工 種 ・ 種 別	細　　別	規　　格	数　量	単位	摘　　要
【ｺﾝｸﾘｰﾄﾌﾞﾛｯｸ積】					
基礎コンクリート	ｺﾝｸﾘｰﾄ	現場打，18-8-40	7.0	m3	6.95
	型枠		30.5	m2	30.49
	均しｺﾝｸﾘｰﾄ	18-8-25	5.2	m3	5.17
	均し型枠		16.9	m2	16.94
埋戻コンクリート	ｺﾝｸﾘｰﾄ	現場打，18-8-40		m3	
小口止ｺﾝｸﾘｰﾄ	ｺﾝｸﾘｰﾄ	現場打，18-8-40	1.1	m3	1.07
	型枠		8.4	m2	8.44
ｺﾝｸﾘｰﾄﾌﾞﾛｯｸ積	ｺﾝｸﾘｰﾄﾌﾞﾛｯｸ積	裏ｺﾝなし	289.9	m2	289.94
	裏込材	RC-40	148.8	m3	148.80
天端止ｺﾝｸﾘｰﾄ	ｺﾝｸﾘｰﾄ	現場打，18-8-40	6.2	m3	6.18
	型枠		18.6	m2	18.63
雑工					
基礎ｺﾝｸﾘｰﾄ	ｺﾝｸﾘｰﾄ	現場打，18-8-40		m3	
	型枠			m2	
	均しｺﾝｸﾘｰﾄ	18-8-25		m3	
	均し型枠			m2	
埋戻コンクリート	ｺﾝｸﾘｰﾄ	現場打，18-8-40		m3	
ｺﾝｸﾘｰﾄﾌﾞﾛｯｸ積	ｺﾝｸﾘｰﾄﾌﾞﾛｯｸ積	裏ｺﾝなし		m2	
	裏込材	RC-40		m3	
練石積		裏ｺﾝなし	6.3	m2	6.33
【構造物撤去工】					
構造物取壊工	取壊ｺﾝｸﾘｰﾄ	無筋	1.3	m3	1.30
	殻処分	ｺﾝｸﾘｰﾄ殻（無筋）	1.3	m3	1.30

数 量 計 算 書

令和5年災 第 341-22号-2

測 点	距 離	掘 削 (土 砂)			床 掘 (土 砂)			掘 削 (岩)			床 掘 (岩)		
		断 面	平均断面	数 量	断 面	平均断面	数 量	断 面	平均断面	数 量	断 面	平均断面	数 量
NO.0													
+0.00	0.00	2.2	1.10	0.0	1.3	0.65	0.0	0.0	0.00	0.0	0.0	0.00	0.0
NO.1													
+0.00	20.00	1.5	1.85	37.0	1.3	1.30	26.0	0.0	0.00	0.0	0.0	0.00	0.0
NO.2													
+0.00	20.00	1.0	1.25	25.0	1.3	1.30	26.0	0.0	0.00	0.0	0.0	0.00	0.0
NO.3													
+0.00	20.00	2.2	1.60	32.0	1.4	1.35	27.0	0.0	0.00	0.0	0.0	0.00	0.0
NO.4													
+0.00	20.00	3.4	2.80	56.0	1.4	1.40	28.0	0.0	0.00	0.0	0.0	0.00	0.0
+5.00	5.00	2.7	3.05	15.3	1.4	1.40	7.0	0.0	0.00	0.0	0.0	0.00	0.0
合 計	85.00			165.3			114.0			0.0			0.0

数 量 計 算 書

令和5年災 第 341-22号-2

測 点	距 離	盛 土			埋 戻								
		断 面	平均断面	数 量	断 面	平均断面	数 量	断 面	平均断面	数 量	断 面	平均断面	数 量
NO.0													
+0.00	0.00	0.3	0.15	0.0	0.5	0.25	0.0						
NO.1													
+0.00	20.00	0.3	0.30	6.0	0.5	0.50	10.0						
NO.2													
+0.00	20.00	2.0	1.15	23.0	0.5	0.50	10.0						
NO.3													
+0.00	20.00	0.4	1.20	24.0	0.5	0.50	10.0						
NO.4													
+0.00	20.00	1.4	0.90	18.0	0.5	0.50	10.0						
+5.00	5.00	1.1	1.25	6.3	0.5	0.50	2.5						
小 計	85.00			77.3			42.5			0.0			0.0

数 量 計 算 書

令和5年災 第 341-22号-2

測 点	距 離	埋 戻 コ ン ク リ ー ト			取 壊 コ ン ク リ ー ト			裏 込 め 材					
		断 面	平均断面	数 量	断 面	平均断面	数 量	断 面	平均断面	数 量	断 面	平均断面	数 量
NO.0													
+0.00	0.00	0.00	0.000	0.00	0.10	0.050	0.00	1.61	0.805	0.00			
NO.1													
+0.00	20.00	0.00	0.000	0.00	0.00	0.050	1.00	1.61	1.610	32.20			
NO.2													
+0.00	20.00	0.00	0.000	0.00	0.00	0.000	0.00	1.61	1.610	32.20			
NO.3													
+0.00	20.00	0.00	0.000	0.00	0.00	0.000	0.00	1.95	1.780	35.60			
NO.4													
+0.00	20.00	0.00	0.000	0.00	0.00	0.000	0.00	1.95	1.950	39.00			
+5.00	5.00	0.00	0.000	0.00	0.10	0.050	0.30	1.95	1.950	9.80			
合 計	85.00			0.00			1.30			148.80			0.00

数　量　集　計　表

令和5年災　第 341-22号-2

細　別	規　格	算　式	数　量	単位
【コンクリートブロック積】				
基礎コンクリート		構造物数量計算書 NO.1 より		
コンクリート	現場打，18-8-40	6.95	6.95	m3
型枠		30.49	30.49	m2
均しコンクリート	現場打，18-8-25	5.17	5.17	m3
均し型枠		16.94	16.94	m2
埋戻コンクリート	現場打，18-8-40	平均断面計算書　NO.3より		m3
小口止コンクリート		図面より		
コンクリート	現場打，18-8-40	1.07	1.07	m3
型枠		8.44	8.44	m2
コンクリートブロック積		図面より		
コンクリートブロック積	裏コンなし	289.94	289.94	m2
裏込材	RC-40	平均断面計算書　NO.3より 148.80	148.80	m3
天端コンクリート		構造物数量計算書 NO.2 より		
コンクリート	現場打，18-8-40	6.18	6.18	m3
型枠		18.63	18.63	m2
雑工		図面より		
基礎コンクリート	現場打，18-8-40			m3
型枠				m2
均しコンクリート	18-8-25			m3
均し型枠				m2
コンクリートブロック積	裏コンなし			m2
裏込材	RC-40			m3
練石積	裏コンなし	6.33	6.33	m2
埋戻コンクリート	現場打，18-8-40			m3

数　量　集　計　表

令和5年災　第 341-22号-1

細　別	規　格	算　式	数　量	単位
【構造物撤去工】		数量計算書 NO.2 + 構造物数量計算書 NO.9 より		
取壊ｺﾝｸﾘｰﾄ	無筋	1.30	1.30	m3
殻処分	ｺﾝｸﾘｰﾄ殻(無筋)	1.30	1.30	m3

構造物数量計算書	工　種	基礎コンクリート	No.1

形 状

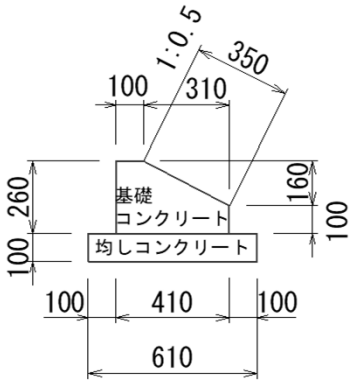

基礎コンクリート　　10.0m当り数量

名　称	規　格	単位	数　量
コンクリート	18-8-40	m3	0.82
型　枠		m2	3.60
均しコンクリート	18-8-25	m3	0.61
均し型枠		m2	2.00

測　　点	数 量	摘 要	測　　点	数 量	摘 要
NO.0　～ NO.2+17.00	57.00		～		
NO.2+17.00 ～ NO.4+5.00	27.70		～		
～			～		
～			～		
～			～		
小 計	84.70		小 計		
			合 計	84.70	m

数 量 計 算 書

種　別	算　　式	10.0m当り数量	延　長	数　量	摘　要
コンクリート	{1/2(0.26+0.10)×0.31+0.26×0.10}×10.00	0.82	84.70	6.95	m3
型 枠	(0.26+0.10)×10.00	3.60	84.70	30.49	m2
均しコンクリート	0.61×0.10×10.00	0.61	84.70	5.17	m3
均し型枠	(0.10+0.10)×10.00	2.00	84.70	16.94	m2

構造物数量計算書	工　種	天端コンクリート	No.2

形 状

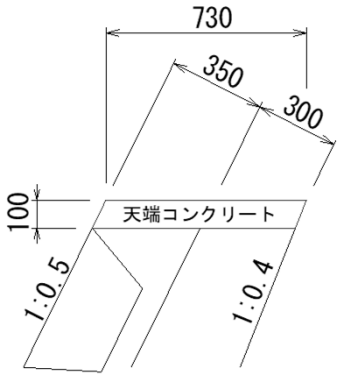

天端コンクリート　　10.0m当り数量

名　称	規　格	単位	数　量
コンクリート	18-8-25	m3	0.73
型　枠		m2	2.20

測　　点	数　量	摘　要	測　　点	数　量	摘　要
NO.0 ～ NO.2+17.00	57.00		～		
NO.2+17.00 ～ NO.4+5.00	27.70		～		
～			～		
～			～		
～			～		
小 計	84.70		小 計		
			合 計	84.70	m

数 量 計 算 書

種　別	算　　式	10.0m当り数量	延　長	数　量	摘　要
コンクリート	0.730×0.10×10.00	0.73	84.70	6.18	m3
型枠	(0.10×1.118+0.10×1.077)×10.00	2.20	84.70	18.63	m2